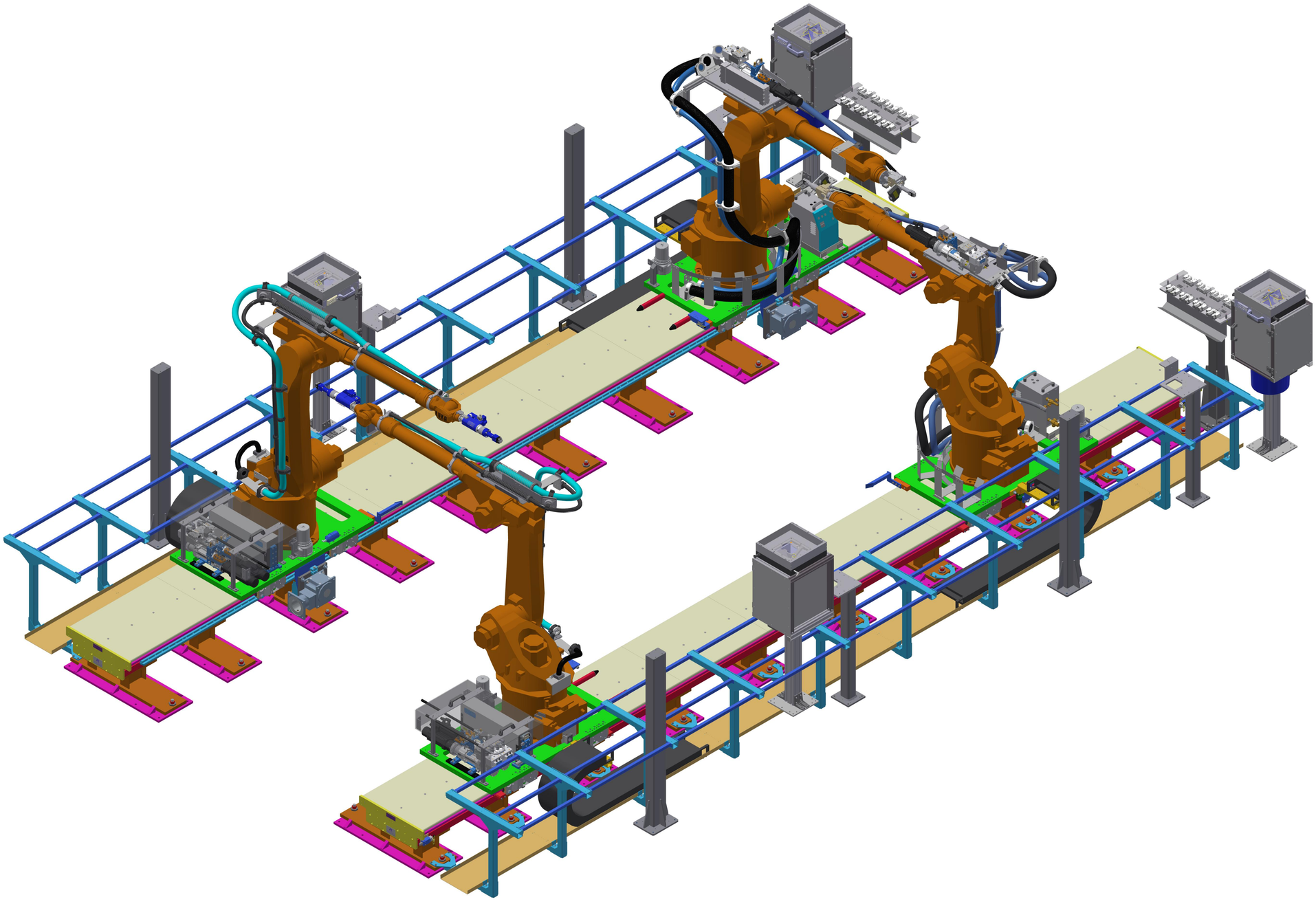

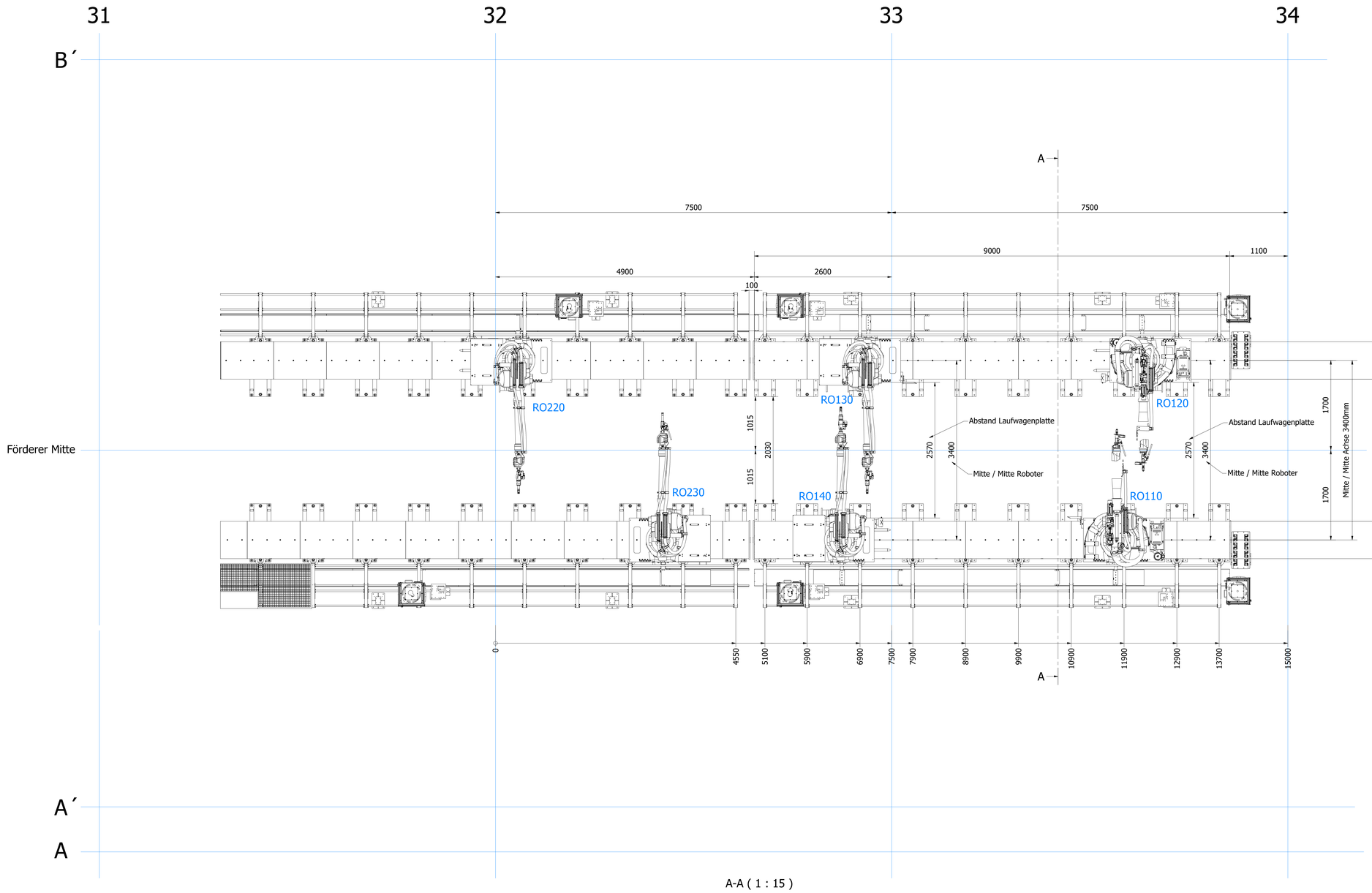
31
32
33
34
B´
A´
A
Förderer Mitte
7500
7500
9000
1100
4900
2600
100
RO220
RO130
RO120
RO230
RO140
RO110
Abstand Laufwagenplatte
Mitte / Mitte Roboter
Abstand Laufwagenplatte
Mitte / Mitte Roboter
1015
1015
2030
2570
3400
2570
3400
710
1700
Mitte / Mitte Achse 3400mm
2690
1700
710
0
4550
5100
5900
6900
7500
7900
8900
9900
10900
11900
12900
13700
15000

A-A (1 : 15)

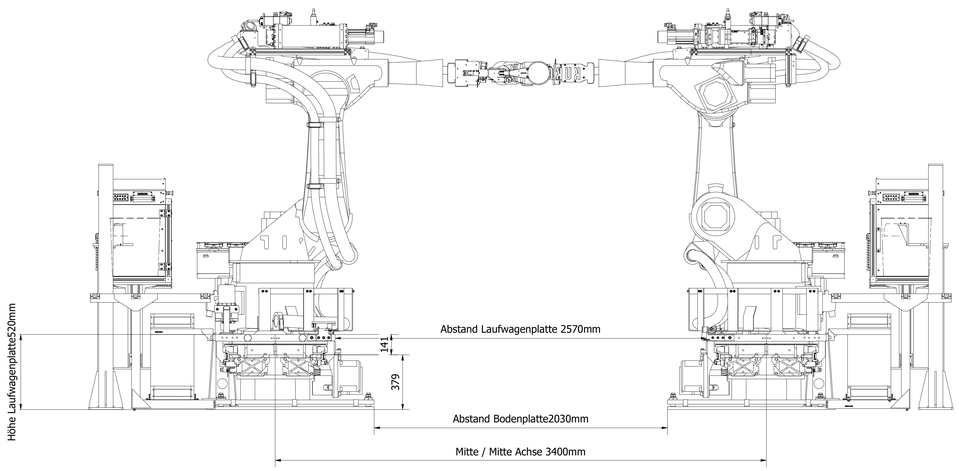
Höhe Laufwagenplatte520mm
Abstand Laufwagenplatte 2570mm
141
379
Abstand Bodenplatte2030mm
Mitte / Mitte Achse 3400mm